Québec, le 1er mai 2019

Objet : Fermeture des sigles en chimie et physique de 5e secondaire le 30 juin 2019

Bonjour,

Cette lettre vous est destinée puisque vous êtes présentement inscrit en formation à distance en chimie et/ou physique. Considérant l'implantation obligatoire des nouveaux programmes d'études à l'éducation des adultes, il y aura fermeture des sigles actuels (ancien programme) en chimie et physique de 5e secondaire le 30 août 2019. Ils seront remplacés par les sigles du nouveau programme. Cela fait suite à la réforme implantée dans les écoles primaires et secondaires qui s'applique maintenant à l'éducation des adultes.

Il est à noter que cela peut occasionner des conséquences sur votre cheminement scolaire. Les deux programmes étant différents, les correspondances (ou équivalences) entre l'ancien et le nouveau programme sont malgré tout possibles.

Voici un schéma démontrant les passerelles possibles, c'est-à-dire les possibilités pour un élève de continuer sa formation dans le nouveau programme, et ce, en évitant de faire des sigles qui ne seraient pas reconnus dans le nouveau programme.

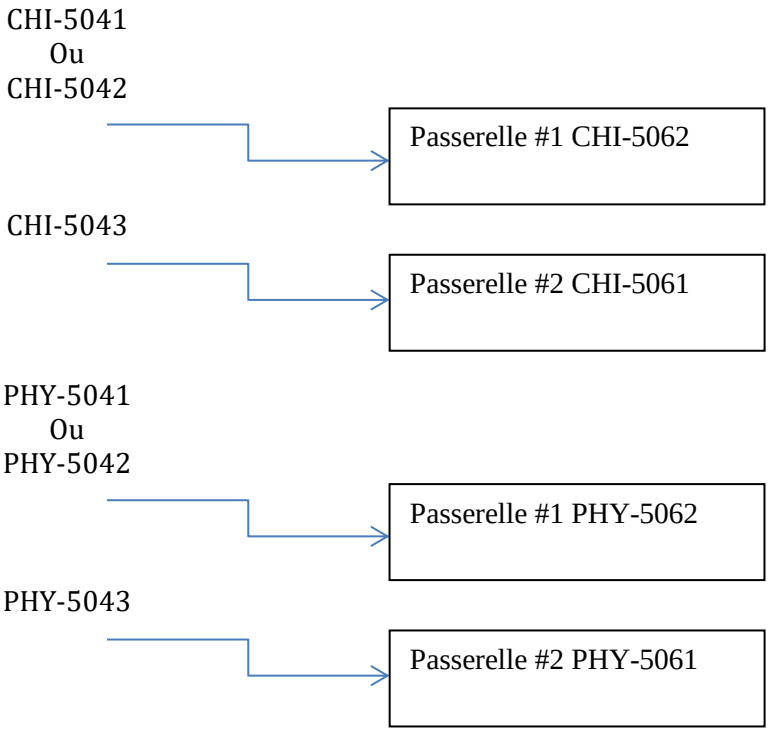

Pour la formation à distance, les nouveaux programmes en chimie et physique de 5e secondaire sont maintenant implantés.

Considérant la particularité de la formation à distance et le rythme différent de chacun, il est de votre responsabilité de comprendre et vérifier les impacts potentiels de l'implantation du nouveau programme sur votre cheminement scolaire.

Si vous avez besoin d'information supplémentaire, c'est avec plaisir que nous répondrons à vos questions en lien avec l'implantation du nouveau programme et les incidences sur votre cheminement scolaire. Pour se faire, vous pouvez communiquer avec madame Chantal Langlois, conseillère d'orientation (418-652-2158 poste 7511).

Sachez que nous offrirons le meilleur suivi possible de votre dossier, et ce, afin de favoriser votre réussite. Merci d'avoir choisi la formation à distance de nos commissions scolaires et bon succès.

Annie Element, directrice
Centre d'éducation des adultes
Commission scolaire des Premières Seigneuries

Normand Lacasse, directeur
Centre d'éducation des adultes
Commission scolaire des Découvreurs